URREA
HERRAMIENTAS DE CALIDAD SUPERIOR

NUEVO PRODUCTO NUEVO

ATORNILLADOR DE IMPACTO A BATERÍA.

EXTRA PESADO | 1/4" ENCASTRE | FUNCIÓN REVERSIBLE | MOTOR SIN CARBONES | 18 V | 3 AÑOS DE GARANTÍA

VENTAJAS

- **3 VELOCIDADES** mecánicas; alta, media y baja.
- **TECNOLOGÍA** de batería de litio-ion de larga duración.

ENCASTRE de 1/4" para puntas hexagonales.

SELECTOR de cambio de giro.

CONTROL de velocidades.

LUZ LED de trabajo.

EMPUÑADURA con goma antiderrapante.

USO:

Esta herramienta a batería te permite transportarlo a cualquier lugar sin la necesidad de utilizar un enchufe. La batería Litio-Ion te permite más tiempo de uso con más potencia.

CONTENIDO

- **2 BATERÍAS** litio-ion de 2 Ah.
- **CARGADOR** para baterías de 18 V.
- **BROCHE** para cinturón.
- **MALETÍN** plástico.

ENCASTRE	POTENCIA	VOLTAJE-FRECUENCIA DEL CARGADOR	IMPACTOS POR MINUTO	NIVELES DE TORQUE	VELOCIDAD EN VACÍO	PESO
1/4" HEX	18 V	120/220 V ~ 60 Hz	1: 0 - 1 100 2: 0 - 2 600 3: 0 - 3 200	Alto: 200 Nm Medio: 160 Nm Bajo: 120 Nm	1. (0 - 1 100) r/min 2. (0 - 1 800) r/min 3. (0 - 2 400) r/min	1,1 kg (2,42 lb)

CÓDIGO	NOMBRE	TORQUE MÁXIMO	VELOCIDAD VARIABLE	
AI1018	Atornillador de impacto	200 Nm	SI	1

URREA
HERRAMIENTAS DE CALIDAD SUPERIOR

NUEVO PRODUCTO NUEVO

PISTOLA DE IMPACTO A BATERÍA.

EXTRA PESADO | CUADRO 1/2" | FUNCIÓN REVERSIBLE | MOTOR SIN CARBONES | 18 V | 3 AÑOS DE GARANTÍA

VENTAJAS

- **3 VELOCIDADES** mecánicas; alta, media y baja.
- **TECNOLOGÍA** de batería de litio-ion de larga duración.

CUADRO de 1/2" para dados.

SELECTOR de cambio de giro.

CONTROL de velocidades.

LUZ LED de trabajo.

EMPUÑADURA con goma antiderrapante.

USO:

Esta herramienta a batería te permite transportarlo a cualquier lugar sin la necesidad de utilizar un enchufe. La batería Litio-Ion te permite más tiempo de uso con más potencia.

CONTENIDO

- **2 BATERÍAS** litio-ion de 2 Ah.
- **CARGADOR** para baterías de 18 V.
- **BROCHE** para cinturón.
- **MALETÍN** plástico.

CUADRO	POTENCIA	VOLTAJE-FRECUENCIA DEL CARGADOR	IMPACTOS POR MINUTO	NIVELES DE TORQUE	VELOCIDAD EN VACÍO	PESO
1/2"	18 V	120/220 V ~ 60 Hz	1: 0 - 1 800 2: 0 - 2 600 3: 0 - 3 300	Alto: 350 Nm Medio: 280 Nm Bajo: 215 Nm	1. (0 - 1 500) r/min 2. (0 - 2 000) r/min 3. (0 - 2 600) r/min	1,1 kg (2,42 lb)

CÓDIGO	NOMBRE	TORQUE MÁXIMO	VELOCIDAD VARIABLE	
LI1018	Pistola de impacto	350 Nm	SI	1

URREA
HERRAMIENTAS DE CALIDAD SUPERIOR

NUEVO PRODUCTO NUEVO

CARGADOR Y BATERÍA PARA HERRAMIENTAS INALÁMBRICAS.

EXTRA PESADO | 70 W | 18 V | 1 AÑO DE GARANTÍA

VENTAJAS

- **TECNOLOGÍA** de batería de litio-ion de larga duración.

CA18U

INDICADORES de carga completada.

BATERÍA con tecnología Litio-Ion.

INDICADOR de carga de batería.

BA18U

USO:

Herramientas exclusivas para la linea inalámbrica URREA; AI1018, EI1018, LI1018 y RI1018.

CÓDIGO	NOMBRE	POTENCIA	ENTRADA	SALIDA	
CA18U	Cargador	-	120 V CA / 60Hz	18 V CD / 2,4 A	1
BA18U	Batería Litio-Ion	18 V CD / 4A	-	-	1

URREA
HERRAMIENTAS DE CALIDAD SUPERIOR

NUEVO PRODUCTO NUEVO

CARDAS DE COPA TRENZADAS.

USO INDUSTRIAL | ACERO AL CARBÓN

VENTAJAS

- **APTA PARA** altas revoluciones.
- **IDEALES PARA TRABAJOS** en grandes superficies.

PARA ESMERILADORA angular.

GRAN CAPACIDAD de arranque de material.

ACERO al carbón.

ALTA RESISTENCIA al desgaste.

USOS

Ideal para lijado de cordones de soldadura y eleminación de herrumbre, escoria y cascarillas.

CARACTERÍSTICAS

- **ALAMBRE TRENZADO** para trabajos pesados.

CÓDIGO	DIÁMETRO	ROSCA	CALIBRE DE ALAMBRE	VELOCIDAD RPM	SUSTITUYE A:	
C800	3"	5/8"	0.35 mm	12500	18CT33S	1
C802	4"	5/8"	0.35 mm	8500	18CT43S	1
C803	4"	14 mm	0.35 mm	8500	18CT43M	1
C806	3"	5/8"	0.50 mm	12500	18CT35S	1
C807	3"	14 mm	0.50 mm	12500	18CT35M	1
C808	4"	5/8"	0.50 mm	8500	18CT45S	1
C809	4"	14 mm	0.50 mm	8500	18CT45M	1
C810	5"	5/8"	0.50 mm	6500	18CT55S	1
C811	5"	14 mm	0.50 mm	6500	18CT55M	1

URREA
HERRAMIENTAS DE CALIDAD SUPERIOR

NUEVO PRODUCTO NUEVO

CARDAS DE COPA ONDULADAS.

USO INDUSTRIAL | ACERO AL CARBÓN

VENTAJAS

- **APTA PARA** altas revoluciones.
- **BUENA RESPUESTA** en superficies irregulares.

USOS

Eliminación de rebabas, herrumbre, laca, cascarillas y materiales aislantes.

CARACTERÍSTICAS

- **ALAMBRE ONDULADO** para trabajos ligeros.

CÓDIGO	DIÁMETRO	ROSCA	CALIBRE DE ALAMBRE	VELOCIDAD RPM	SUSTITUYE A:	
C812	3"	5/8"	0.35 mm	12500	18C033S	1
C813	3"	14 mm	0.35 mm	12500	18C033M	1
C814	4"	5/8"	0.35 mm	8500	18C043S	1
C815	4"	14 mm	0.35 mm	8500	18C043M	1
C822	5"	5/8"	0.50 mm	6500	18C055S	1
C823	5"	14 mm	0.50 mm	6500	18C055M	1

URREA
HERRAMIENTAS DE CALIDAD SUPERIOR

NUEVO PRODUCTO NUEVO

CARDAS CIRCULARES TRENZADAS.

USO INDUSTRIAL | ACERO AL CARBÓN

VENTAJAS

- **APTA PARA** altas revoluciones.
- **ADECUADAS PARA TRABAJOS** en ranuras, esquinas y cavidades de difícil acceso.

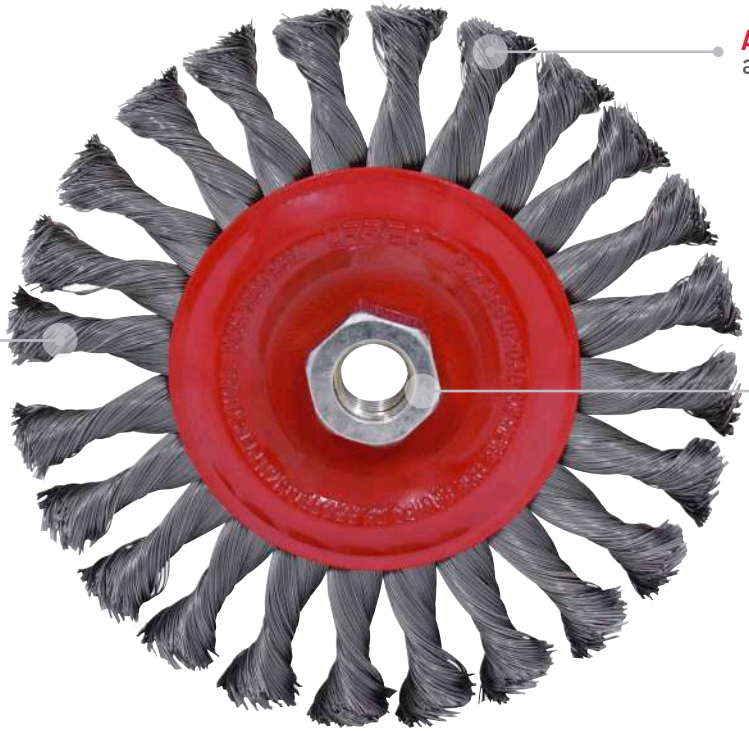

ACERO al carbón.

PARA ESMERILADORA angular.

CON ROSCA 5/8"-14 mm.

USOS

Ideales para aplicaciones de trabajo pesado, como la preparación y acabado de partes mecánicas, limpieza en piezas con restos de soldadura, pintura, residuos plásticos y corrosión.

CARACTERÍSTICAS

- **ALAMBRE TRENZADO** para trabajos pesados.

CÓDIGO	DIÁMETRO	ROSCA	CALIBRE DE ALAMBRE	VELOCIDAD RPM	SUSTITUYE A:	
C826	6"	5/8"	0.35 mm	9000	18RT63S	1
C827	6"	14 mm	0.35 mm	9000	18RT63M	1

URREA
HERRAMIENTAS DE CALIDAD SUPERIOR

NUEVO PRODUCTO NUEVO

CARDAS CIRCULARES ONDULADAS.

USO INDUSTRIAL | ACERO AL CARBÓN

VENTAJAS

- **APTA PARA** altas revoluciones.
- **BUENA RESPUESTA** en superficies irregulares.

ACERO al carbón.

PARA ESMERIL de banco.

INCLUYE adaptadores.

USOS

Eliminación de rebabas, herrumbre, laca, cascarillas y materiales aislantes.

Adaptadores	
2	1/2"
2	5/8"
2	3/4"
2	7/8"
2	1"

CARACTERÍSTICAS

- **ALAMBRE ONDULADO** para trabajos ligeros.

CÓDIGO	DIÁMETRO	CENTRO	CALIBRE DE ALAMBRE	ESPESOR	VELOCIDAD RPM	SUSTITUYE A:	
C833	6"	1-1/4"	0.35 mm	0.25 mm	6000	18R063S	1
C834	8"	1-1/4"	0.35 mm	0.25 mm	4500	18R083S	1

URREA
HERRAMIENTAS DE CALIDAD SUPERIOR

NUEVO PRODUCTO NUEVO

PINZAS DE PRESIÓN MANGO BIMATERIAL.

USO INDUSTRIAL | CROMO-MOLIBDENO | MANGO BIMATERIAL | 100 AÑOS DE GARANTÍA

PCUB5

TORNILLO
de ajuste.

PNLB6

PUNTAS FIJAS
para sujeción eficaz de objetos calientes.

PCB6

USOS

Las pinzas de presión ejercen una gran fuerza de agarre, dejando las manos libres y como consecuencia un trabajo más cómodo para el usuario.

CÓDIGO	NOMBRE	LONGITUD	APERTURA MÁXIMA	
PCUB5	Pinza de presión con mango bimaterial de 5" quijada curva	5" (127 mm)	24 mm	1
PCUB7	Pinza de presión con mango bimaterial de 7" quijada curva	7" (177 mm)	36 mm	1
PNLB6	Pinza de presión con mango bimaterial de 6" nariz larga	6" (152,4 mm)	48 mm	1
PNLB9	Pinza de presión con mango bimaterial de 9" nariz larga	9" (228,6 mm)	65 mm	1
PCB6	Pinza de presión de 6" con mango bimaterial tipo "C"	6" (152,4 mm)	47 mm	1
PCB11	Pinza de presión de 11" con mango bimaterial tipo "C"	11" (279 mm)	80 mm	1

URREA
HERRAMIENTAS DE CALIDAD SUPERIOR

NUEVO PRODUCTO NUEVO

PINZA DE PRESIÓN UNIVERSAL.

USO INDUSTRIAL | CROMO-MOLIBDENO | 100 AÑOS DE GARANTÍA

VENTAJAS

- **SUJECIÓN** de artículos de formas diversas como planas, redondas y objetos voluminosos.

APERTURA UNIVERSAL para sujeción de diversas formas.

SEGURO de bloqueo o desbloqueo de materiales.

TORNILLO de ajuste.

USOS

Ideal para fontanería, plomería y talleres de mantenimiento.

CÓDIGO	NOMBRE	LONGITUD	APERTURA MÁXIMA	
PU10	Pinza de presión Universal	10" (254 mm)	65 mm	1

URREA
HERRAMIENTAS DE CALIDAD SUPERIOR

NUEVO PRODUCTO NUEVO

PINZAS DE PRESIÓN.

USO INDUSTRIAL | CROMO-MOLIBDENO | 100 AÑOS DE GARANTÍA

SEGURO
de bloqueo o desbloqueo de materiales.

PR12

TORNILLO
de ajuste.

PNL4

QUIJADAS CURVAS
sujetan objetos redondos.

PCU4

USOS

Las pinzas de presión ejercen una gran fuerza de agarre, dejando las manos libres y como consecuencia un trabajo más cómodo para el usuario.

CÓDIGO	NOMBRE	LONGITUD	APERTURA MÁXIMA	
PR12	Pinza de presión de 12" punta recta	12" (304,8 mm)	55 mm	1
PCU4	Pinza de presión de 4" quijada curva	4" (101,6 mm)	25 mm	1
PCU12	Pinza de presión de 12" quijada curva	12" (304,8 mm)	55 mm	1
PNL4	Pinza de presión de 4" nariz larga	4" (101,6 mm)	38 mm	1

URREA
HERRAMIENTAS DE CALIDAD SUPERIOR

NUEVO PRODUCTO NUEVO

PINZAS DE PRESIÓN TIPO "C".

USO INDUSTRIAL | CROMO-MOLIBDENO | 100 AÑOS DE GARANTÍA

PUNTAS FIJAS
para sujeción eficaz de objetos calientes.

PC11

ALMOHADILLAS GIRATORIAS
sujetan objetos irregulares.

PCA18

TORNILLO
de ajuste.

USOS

Las pinzas de presión ejercen una gran fuerza de agarre, dejando las manos libres y como consecuencia un trabajo más cómodo para el usuario.

CÓDIGO	NOMBRE	LONGITUD	APERTURA MÁXIMA	
PC6	Pinza de presión de 6" tipo "C"	6" (152,4 mm)	48 mm	1
PC11	Pinza de presión de 11" tipo "C"	11" (279,4 mm)	86 mm	1
PC18	Pinza de presión de 18" tipo "C"	18" (452,2 mm)	165 mm	1
PCA6	Pinza de presión de 6" ajustable tipo "C"	6" (152,4 mm)	51 mm	1
PCA18	Pinza de presión de 18" ajustable tipo "C"	18" (452,2 mm)	165 mm	1

CARDAS DE COPA TRENZADAS

SURTEK
HERRAMIENTAS PARA PROFESIONALES

NUEVO PRODUCTO NUEVO

FABRICADAS EN ACERO AL CARBÓN

USO PROFESIONAL

VENTAJAS

- **APTAS PARA** altas revoluciones.
- **IDEALES PARA TRABAJOS** en grandes superficies.

PARA ESMERILADORA angular.

ACERO AL carbón.

GRAN CAPACIDAD de arranque de material.

ALTA RESISTENCIA al desgaste.

USO

Ideal para lijado de cordones de soldadura y eliminación de herrumbre, escoria y cascarillas.

CARACTERÍSTICAS

- **ALAMBRE TRENZADO** para trabajos pesados.

CÓDIGO	DIÁMETRO	ROSCA	CALIBRE DE ALAMBRE	VELOCIDAD MÁXIMA	SUSTITUYE A:	
C512	3"	5/8"	0.35 mm	12 500 r/min	123236	1
C513	3"	14 mm	0.35 mm	12 500 r/min	123237	1
C514	4"	5/8"	0.35 mm	8 500 r/min	123238	1
C515	4"	14 mm	0.35 mm	8 500 r/min	123239	1
C516	5"	5/8"	0.35 mm	6 500 r/min	123240	1
C517	5"	14 mm	0.35 mm	6 500 r/min	123241	1
C523	5"	5/8"	0.50 mm	6 500 r/min	123242	1
C524	5"	14 mm	0.50 mm	6 500 r/min	123243	1

CARDAS CIRCULARES TRENZADAS

SURTEK
HERRAMIENTAS PARA PROFESIONALES

NUEVO PRODUCTO NUEVO

FABRICADAS EN ACERO AL CARBÓN

USO PROFESIONAL

VENTAJAS

- **APTAS PARA** altas revoluciones.
- **ADECUADAS PARA TRABAJOS** en ranuras, esquinas y cavidades de difícil acceso.

ACERO AL carbón.

C527

PARA ESMERILADORA angular.

CON ROSCA 5/8".

ESPESOR 17 mm.

C536

USO

Ideal para lijado de cordones de soldadura y eliminación de herrumbre, escoria y cascarillas.

CARACTERÍSTICAS

- **ALAMBRE TRENZADO** para trabajos pesados.

CÓDIGO	DIÁMETRO	CENTRO/ ROSCA	CALIBRE DE ALAMBRE	VELOCIDAD MÁXIMA	SUSTITUYE A:	
C527	6"	5/8"	0.50 mm	8 000 r/min	123224	1
C528	4"	5/8"	0.35 mm	12 500 r/min	-	1
C529	4"	14 mm	0.35 mm	12 500 r/min	-	1
C532	4"	5/8"	0.50 mm	12 500 r/min	-	1
C533	4"	14 mm	0.50 mm	12 500 r/min	-	1
C536	6"	5/8"	0.50 mm	8 000 r/min	123225	1
C538	7"	7/8"	0.50 mm	9 000 r/min	-	1
C544	12"	Multi-eje	0.30 mm	3 000 r/min	-	1

CARDAS CIRCULARES ONDULADAS CON ZANCO

SURTEK
HERRAMIENTAS PARA PROFESIONALES

NUEVO
PRODUCTO NUEVO

FABRICADAS EN ACERO AL CARBÓN

USO PROFESIONAL

ZANCO
1/4".

ACABADO LATONADO
otorga resistencia extra a los alambres finos.

PARA
taladro.

C547

CÓDIGO	DIÁMETRO	ZANCO	CALIBRE DE ALAMBRE	VELOCIDAD MÁXIMA	SUSTITUYE A:	
C546	1-1/2"	1/4"	0.17 mm	4 500 r/min	123245	1
C547	2"	1/4"	0.17 mm	4 500 r/min	123246	1
C548	3"	1/4"	0.17 mm	4 500 r/min	123247	1
C549	4"	1/4"	0.17 mm	4 500 r/min	123248	1
C562	2"	1/4"	0.30 mm	4 500 r/min	123250	1
C563	3"	1/4"	0.30 mm	4 500 r/min	123251	1
C564	4"	1/4"	0.30 mm	4 500 r/min	123249	1

CARDAS DE COPA ONDULADAS

SURTEK
HERRAMIENTAS PARA PROFESIONALES

NUEVO PRODUCTO NUEVO

FABRICADAS EN ACERO AL CARBÓN

USO PROFESIONAL

ZANCO
1/4".

ACERO AL CARBÓN
acabado latonado otorga resistencia extra a los alambres finos.

PARA
taladro.

C572

CARACTERÍSTICAS

ALAMBRE ONDULADO
para trabajos ligeros.

CÓDIGO	DIÁMETRO	ZANCO	CALIBRE DE ALAMBRE	VELOCIDAD MÁXIMA	SUSTITUYE A:	
C572	1-3/4"	1/4"	0.17 mm	4 500 r/min	123254	1
C574	2-3/4"	1/4"	0.17 mm	4 500 r/min	123255	1
C575	3/4"	1/4"	0.30 mm	4 500 r/min	123256	1
C576	1"	1/4"	0.30 mm	4 500 r/min	123257	1
C577	1-1/8"	1/4"	0.30 mm	4 500 r/min	123258	1
C578	1-3/4"	1/4"	0.30 mm	4 500 r/min	123252	1
C580	2-3/4"	1/4"	0.30 mm	4 500 r/min	123253	1

CARDAS DE COPA TRENZADAS

FOY

NUEVO PRODUCTO NUEVO

Acero al carbón | Uso general

VENTAJAS

- **APTAS PARA** altas revoluciones.
- **IDEALES PARA TRABAJOS** en grandes superficies.

PARA ESMERILADORA angular.

GRAN CAPACIDAD de arranque de material.

ACERO al carbón.

BUENA RESISTENCIA al desgaste.

USO

Ideal para lijado de cordones de soldadura y eliminación de herrumbre, escoria y cascarillas.

CARACTERÍSTICAS

- **ALAMBRE TRENZADO** para trabajos pesados.

CÓDIGO	DIÁMETRO	CENTRO	CALIBRE DE ALAMBRE	VELOCIDAD MÁXIMA	
C307	3"	5/8"	0.50 mm	12 500 r/min	1
C308	3"	14 mm	0.50 mm	12 500 r/min	1
C309	4"	5/8"	0.50 mm	8 500 r/min	1
C310	4"	14 mm	0.50 mm	8 500 r/min	1
C311	5"	5/8"	0.50 mm	6 500 r/min	1
C312	5"	14 mm	0.50 mm	6 500 r/min	1

CARDAS CIRCULARES TRENZADAS

FOY

NUEVO PRODUCTO NUEVO

Acero al carbón | Uso general

VENTAJAS

- **APTAS PARA** altas revoluciones.
- **ADECUADAS PARA TRABAJOS** en ranuras, esquinas y cavidades de difícil acceso.

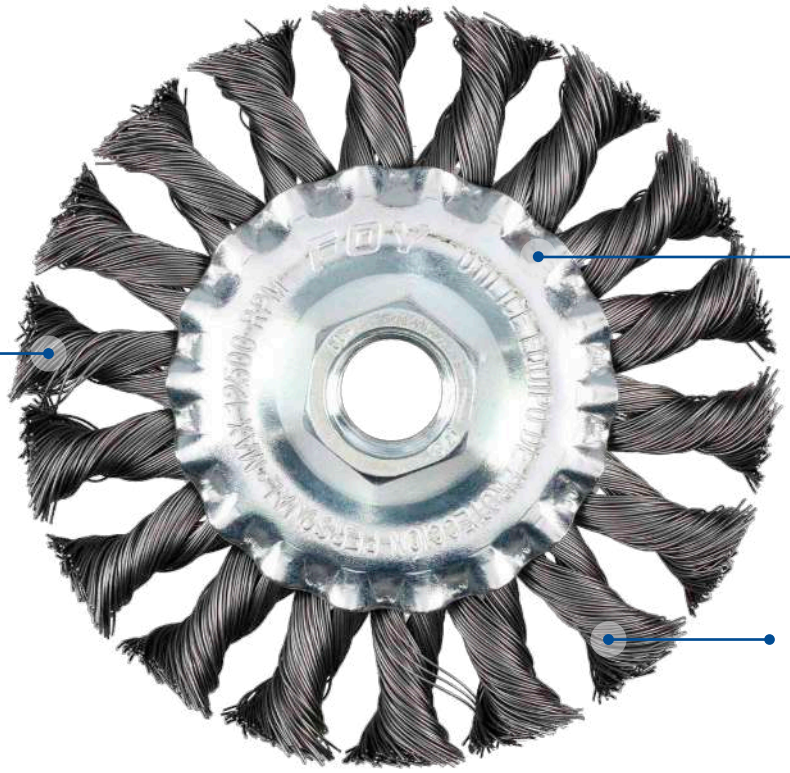

MAYOR IMPACTO y acabado superficial más rugoso.

PARA ESMERILADORA angular.

ACERO al carbón.

USO

Ideal para lijado de cordones de soldadura y eliminación de herrumbre, escoria y cascarillas.

CARACTERÍSTICAS

- **ALAMBRE TRENZADO** para trabajos pesados.

CÓDIGO	DIÁMETRO	CENTRO	CALIBRE DE ALAMBRE	VELOCIDAD MÁXIMA	
C319	4"	5/8"	0.35 mm	12 500 r/min	1
C320	4"	14 mm	0.35 mm	12 500 r/min	1
C323	4"	5/8"	0.50 mm	12 500 r/min	1
C324	4"	14 mm	0.50 mm	12 500 r/min	1
C325	6"	5/8"	0.50 mm	9 000 r/min	1
C326	6"	14 mm	0.50 mm	9 000 r/min	1

CARDAS CIRCULARES ONDULADAS

FOY

NUEVO PRODUCTO NUEVO

Acero al carbón | Uso general

VENTAJAS

- **APTAS PARA** altas revoluciones.
- **BUENA RESPUESTA** en superficies irregulares.

PARA ESMERILADORA angular.

GRAN flexibilidad.

ACERO al carbón.

USO

Eliminación de rebabas, herrumbre, laca, cascarillas y materiales aislantes.

CARACTERÍSTICAS

- **ALAMBRE ONDULADO** para trabajos ligeros.

CÓDIGO	DIÁMETRO	CENTRO	CALIBRE DE ALAMBRE	VELOCIDAD MÁXIMA	
C315	6"	5/8"	0.30 mm	6 000 r/min	1
C316	6"	14 mm	0.30 mm	6 000 r/min	1
C317	8"	5/8"	0.30 mm	4 500 r/min	1
C318	8"	14 mm	0.30 mm	4 500 r/min	1

CARDAS DE ACERO AL CARBÓN

FOY

NUEVO PRODUCTO NUEVO

Acero al carbón | Uso doméstico

VENTAJAS
- **BUENA RESPUESTA** en superficies irregulares.
- **OFRECE ACABADOS** suaves y finos.

ROSCA 5/8" (15,9 mm) 11 NC.

PARA ESMERILADORA angular.

C301

C306

GRAN CAPACIDAD de arranque de material.

ZANCO 1/4" (6,3 mm).

ALAMBRE DE acero al carbón.

C332

PARA taladro.

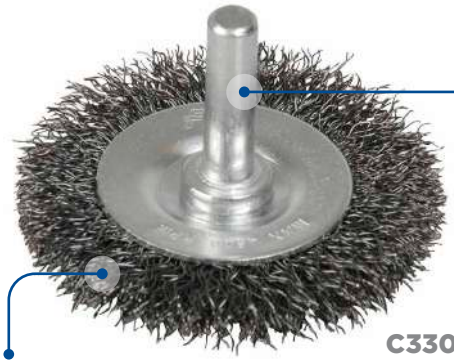

C330

ADECUADA PARA ranuras y esquinas.

USO

Para remover óxido, pintura y residuos.
También se pueden utilizar para pulir.

CARACTERÍSTICAS

- **ALAMBRE** ondulado.

CÓDIGO	TIPO	DIÁMETRO	ROSCA	ZANCO	CALIBRE DE ALAMBRE	VELOCIDAD MÁXIMA	SUSTITUYE A:	
C301	Copa ondulada	4"	5/8"	-	0.35 mm	8 500 r/min	141735	1
C306	Copa trenzada	5"	5/8"	-	0.35 mm	6 500 r/min	141730	1
C327	Circular ondulada	2"	-	1/4"	0.17 mm	4 500 r/min	141740	1
C330	Circular ondulada	3"	-	1/4"	0.30 mm	4 500 r/min	141741	1
C331	Copa ondulada	2"	-	1/4"	0.17 mm	4 500 r/min	141745	1
C332	Copa ondulada	3"	-	1/4"	0.30 mm	4 500 r/min	141746	1

MANGUERA PARA JARDÍN CONTRACTOR

SURTEK
HERRAMIENTAS PARA PROFESIONALES

NUEVO PRODUCTO NUEVO

MANGUERA TRAMADA | 4 CAPAS | TECNOLOGÍA SIN-TORSIÓN | USO MÁSTER

HECHO EN MÉXICO

CARACTERÍSTICAS

- **CAPA INTERIOR,** segunda intermedia y exterior de PVC de alta resistencia.
- **CAPA INTERMEDIA** con tramado de hilo poliéster.
- **DISEÑO PARA** disminuir la estrangulación de la manguera.

CÓDIGO	DIÁMETRO	LONGITUD	PRESIÓN MÁXIMA DE TRABAJO	ESPESOR DE PARED	
M12C6	1/2" (13 mm)	6 metros	250 psi	2.8 mm	1

BOMBA DE AIRE REFORZADA

SURTEK
HERRAMIENTAS PARA PROFESIONALES

NUEVO PRODUCTO NUEVO

CILINDRO METÁLICO

CUERPO LIGERO

USO PROFESIONAL

1 AÑO DE GARANTÍA

VENTAJAS

- **CABEZA DUAL** para diferentes tipos de válvulas.
- **CON ADAPTADOR** para inflables.

BENEFICIOS

- **FÁCIL DE ALMACENAR** y transportar.

USO

Ideal para inflar llantas de bicicletas, balones, globos y colchones inflables.

CARACTERÍSTICAS

- **CILINDRO METÁLICO** de mayor estabilidad.
- **ALTURA** de 25" (640 mm).

CÓDIGO	DESCRIPCIÓN	DIÁMETRO	PRESIÓN MÁXIMA	
BAI25	Bomba de aire reforzada	35 mm	160 PSI	1

JUEGO DE ENGRAPADORA

FOY

NUEVO PRODUCTO NUEVO

8 Piezas | Acero inoxidable | Uso general

VENTAJAS • **COMPACTO.**

BENEFICIOS • **FACILIDAD** de transporte y almacenamiento.

COMPARTIMIENTOS exteriores.

FABRICADA en acero.

ACERO INOXIDABLE y filo suave.

CLIP para bolsillo.

Contenido	
1	Engrapadora manual
2	Grapas 7/16 x 1/4"
2	Grapas 7/16 x 5/16"
1	Regla de bolsillo 6"
1	Tijeras para oficina
1	Caja plástica 12 x 6"

CARACTERÍSTICAS

• **TIJERAS** de agarre suave.

CÓDIGO	DESCRIPCIÓN	PIEZAS	
JHF8	Juego de engrapadora	8	1

TOLDO PLEGABLE

SURTEK
HERRAMIENTAS PARA PROFESIONALES

NUEVO
PRODUCTO NUEVO

FABRICADO EN PVC

TELA OXFORD

USO GENERAL

VENTAJAS

- **COMPACTO Y FÁCIL** de instalar.

BENEFICIOS

- **TOLDO PARA EXPONER** diversas herramientas en eventos al aire libre.

TELA OXFORD + PVC doble costura.

ALTA visibilidad.

AJUSTABLE a 3 alturas.

ACCESORIOS

- Estacas
- Cuerda de Nylon
- Ajustadores de cuerda

USO

Para jardín, campamento y eventos publicitarios.

CARACTERÍSTICAS

- **RETRÁCTIL** y ajustable a 3 alturas
- **INCLUYE ACCESORIOS** de instalación.
- **INCLUYE MALETÍN** con ruedas para fácil transportación.

CÓDIGO	MEDIDA	ÁREA DE COBERTURA	
TOLS	3 x 3 m	9 m²	1

MANIJAS TUBULARES RECTAS

Lock Siempre seguro

NUEVO PRODUCTO NUEVO

400 000 CICLOS | INCLUYE ACCESORIOS DE INSTALACIÓN | SEGURIDAD ESTÁNDAR | LÍNEA RESIDENCIAL | AÑOS DE GARANTÍA 25

USOS
- **PARA USO EN PUERTAS** de 35 a 45 mm de espesor.

VENTAJAS
- **MECANISMO** tubular de fácil instalación.
- **PICAPORTE AJUSTABLE** ajustable con dispositivo de seguridad.

FUNCIÓN llave-mariposa.

5 PERNOS | 3 LLAVES ESTÁNDAR | ANSI GRADO 3

25MA

ACABADO negro.

MECANISMO tubular.

FUNCIÓN ranura-mariposa.

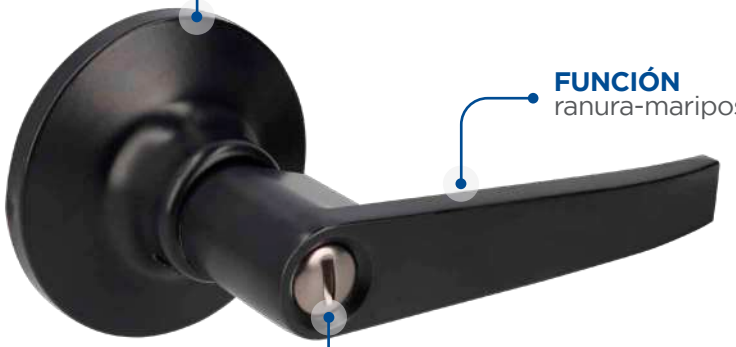

26MA

MECANISMO tubular.

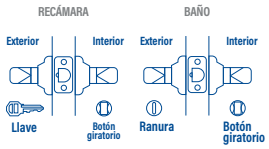

CARACTERÍSTICAS
- **FÁCIL** de instalar.
- **SEGURIDAD** grado 3.

CÓDIGO	FUNCIÓN	ACABADO	EMPAQUE	
25MA	Recámara	Negro	Blister	1
26MA	Baño	Negro	Blister	1